MLC ONE TOUCH TAUSEND

Módulo levanta cristales

MÓDULO ESPECIAL DIFERENCIAL PARA COMANDAR LEVANTA CRISTALES "SIN PRESETS" NO SE QUEMAN LOS MOTORES. NO ES POR "TIMER", NI POR CONSUMO.
UNICAMENTE ALIMENTA EL MOTOR SI ESTA LIBRE PARA SUBIR.
EL PRINCIPIO SE BASA EN EL SENSADO DEL RUIDO ELÉCTRICO PRODUCIDO POR LOS CARBONES DEL MOTOR CUANDO GIRA; SI EL VIDRIO YA ESTA ALTO, SI LLEGA A TOPE O ENCUENTRA UN OBSTÁCULO CON CIERTA RESISTENCIA (LA MANO DE UN NIÑO, ETC.) CORTA LA CORRIENTE AL MOTOR EN FRACCIÓN DE SEGUNDO.
CADA VENTANA ES MANEJADA POR UN CANAL SEPARADO, CADA EQUIPO TIENE DOS CANALES.

Ficha I
Rojo: Positivo
Negro: Negativo
Gris 1: Motor 1
Gris 2: Tecla 1
Naranja: Pulsador de puerta
Amarillo: Señal de contacto (12V)
Violeta 1: Motor 1
Violeta 2: Tecla 1

Ficha II
Violeta 1: Tecla 2
Azul: Pulso Traba (sube vidrios)
Verde: Pulso destraba (detiene vidrio si está subiendo)
Violeta 2: Motor 2
Negro (2 cables): Negativo
Gris 1: Tecla 2
Gris 2: Motor 2
Rojo: Positivo (12V)

En centrales Tausend puede usar la salida de status conectando en paralelo el cable verde y azul a dicha salida.
Cable Negro del lado opuesto a las fichas: Salida temporizada que se habilita por 2 minutos luego de quitar contacto del auto, conectando un relé se puede mantener la alimentación de 12V de los motores alza cristales para que, aún después de quitar contacto, pueda subir y/o bajar los vidrios del auto.

Conexionado del MLC

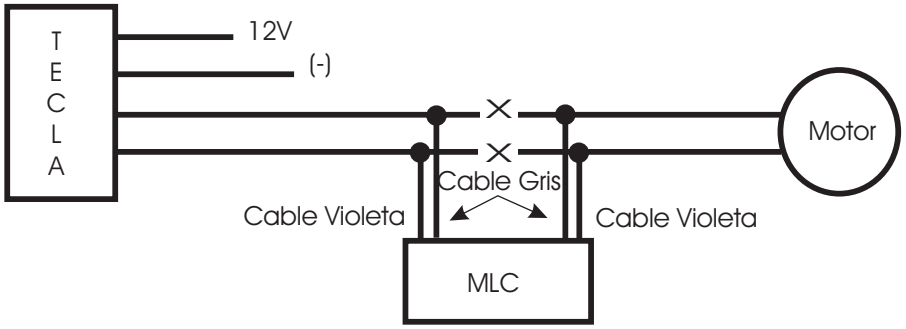

MLC ONE TOUCH TAUSEND

Módulo levanta cristales

MÓDULO ESPECIAL DIFERENCIAL PARA COMANDAR LEVANTA CRISTALES "SIN PRESETS" NO SE QUEMAN LOS MOTORES. NO ES POR "TIMER", NI POR CONSUMO.
UNICAMENTE ALIMENTA EL MOTOR SI ESTA LIBRE PARA SUBIR.
EL PRINCIPIO SE BASA EN EL SENSADO DEL RUIDO ELÉCTRICO PRODUCIDO POR LOS CARBONES DEL MOTOR CUANDO GIRA; SI EL VIDRIO YA ESTA ALTO, SI LLEGA A TOPE O ENCUENTRA UN OBSTÁCULO CON CIERTA RESISTENCIA (LA MANO DE UN NIÑO, ETC.) CORTA LA CORRIENTE AL MOTOR EN FRACCIÓN DE SEGUNDO.
CADA VENTANA ES MANEJADA POR UN CANAL SEPARADO, CADA EQUIPO TIENE DOS CANALES.

Ficha I
Rojo: Positivo
Negro: Negativo
Gris 1: Motor 1
Gris 2: Tecla 1
Naranja: Pulsador de puerta
Amarillo: Señal de contacto (12V)
Violeta 1: Motor 1
Violeta 2: Tecla 1

Ficha II
Violeta 1: Tecla 2
Azul: Pulso Traba (sube vidrios)
Verde: Pulso destraba (detiene vidrio si está subiendo)
Violeta 2: Motor 2
Negro (2 cables): Negativo
Gris 1: Tecla 2
Gris 2: Motor 2
Rojo: Positivo (12V)

En centrales Tausend puede usar la salida de status conectando en paralelo el cable verde y azul a dicha salida.
Cable Negro del lado opuesto a las fichas: Salida temporizada que se habilita por 2 minutos luego de quitar contacto del auto, conectando un relé se puede mantener la alimentación de 12V de los motores alza cristales para que, aún después de quitar contacto, pueda subir y/o bajar los vidrios del auto.
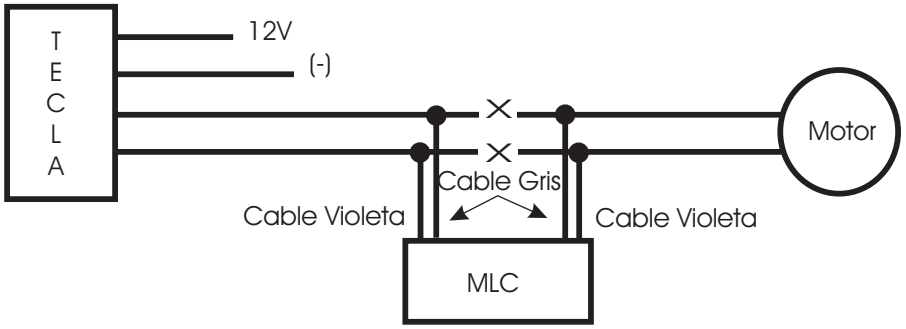
Conexionado del MLC